MATAKI®
Tettesjikt for norske forhold

Rubber Steel

Inndekningsbeslag

www.mataki.no

Mataki Rubber Steel

Beskrivelse
Mataki Rubber Steel er et fleksibelt inndekningsbeslag på rull, som er meget enkel, rask og sikker å bruke, takket være den selvklebende baksiden. Produktet består av strekkmetall innstøpt i en polymergummi. Rubber Steel er velegnet til både flate som profilerte taktekkingsmaterialer.

Bruksområde
Tekking av overganger på en enkel og sikker måte. Rubber Steel kan monteres på tak med takfall ned til 5°. Selvklebende butyl på hele baksiden gjør monteringen rask og enkel.

Egner seg godt til:

- Tetting mot vegg
- Tetting av ventilasjonsgjennomføringer
- Tetting mot takvinduer
- Tetting mot solcellepaneler
- Tetting rundt pipe og skorstein
- Tetting på takopplett og takbygg
- Kilrenne

- Fleksibelt inndekningsbeslag
- Inneholder ikke bly
- Enkel og rask montering med selvklebende bakside
- Velegnet som start og stopp på kilrenne

Teknisk beskrivelse	
Bredde	28 og 56 cm
Lengde	5 m
Vekt rull	28 cm bredde: 4,6 kg, 56 cm bredde: 9,1 kg
Vekt m^2	3,25 kg
Farger	Sort, rød og grå
Temperaturbestandighet	-40 til +90 °C
UV	UV-bestandig
Tetthet	Vanntett
Forpakning	1 rull pr eske

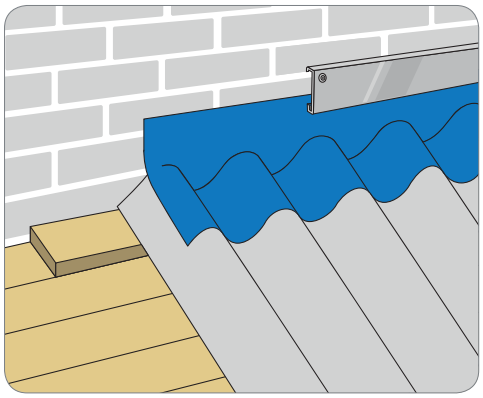

Mot vegg

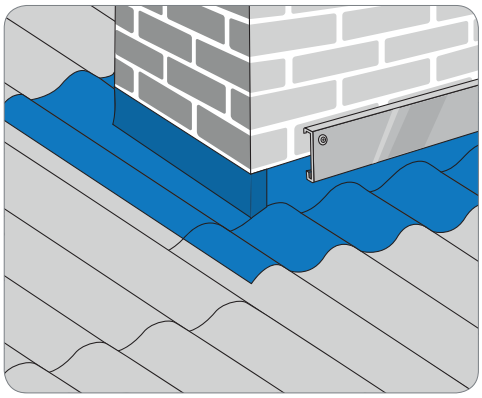

Pipe

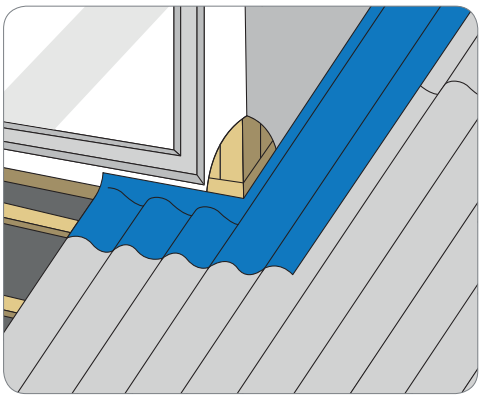

Takark

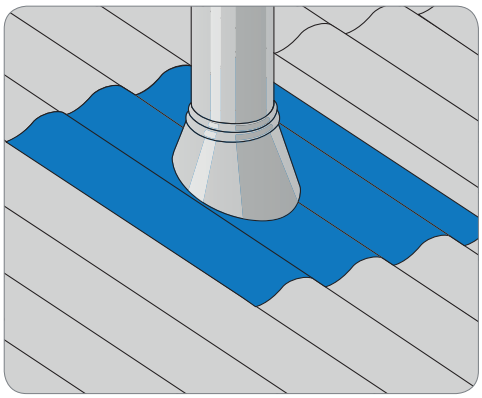

Ventilasjonshette

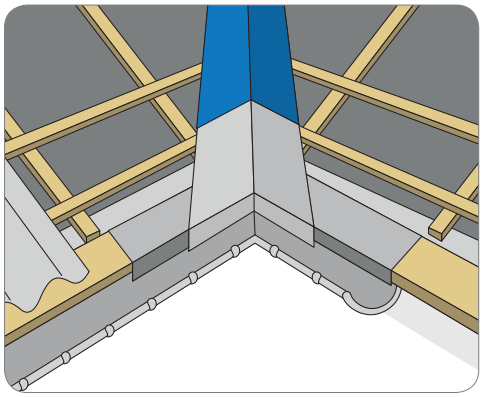

Kil- og gradrenner

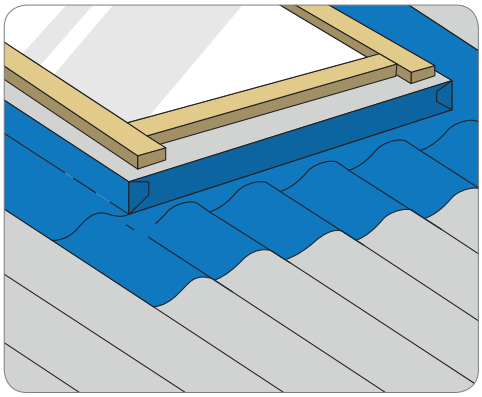

Takvindu/solcellepanel

MATAKI | Vangsveien 10, NO-1814 Askim | Tlf: +47 69 83 34 40 | www.mataki.no

MATAKI®
Tettesjikt for norske forhold